W-S Bathkit Kit vasca

Descrizione

Sistema di scarico « click-clack » con troppo pieno che previene infiltrazioni e umidità, una soluzione progettata per garantire l'impermeabilizzazione nelle vasche realizzate in opera. Il suo design innovativo consente una perfetta unione tra la guaina impermeabilizzante WATER-STOP e lo scarico, assicurando una protezione durevole ed efficace.

Características

- Impermeabilizzazione inclusa
- Elevata capacità di scarico
- Disponibile in diversi colori
- Facile installazione

Dati tecnici

- Valvola click-clack
- Troppo pieno integrato
- Finiture PVD e testurizzate
- Tubo di uscita Ø40 mm



Produttore

Estil Guru S.L.U

P.I. El Pla C/ Telers, 22 - Apdo. 584, 46870, Ontinyent, Valencia, SPAGNA | www.estilguru.com | guru@estilguru.com
Tel. 0034 96 291 45 11 | Fax. 0034 96 236 90 10

Prodotto

Rif.	Descrizione	Finitura	Guaina W-S
IA11000	W-S Bathkit Inox		2 x 3 · 6 m²
IA11020	W-S Bathkit Gold		2 x 3 · 6 m²
IA11021	W-S Bathkit Dark		2 x 3 · 6 m²
IA11031	W-S Bathkit Chrome		2 x 3 · 6 m²
IA11030	W-S Bathkit White		2 x 3 · 6 m²
IA11034	W-S Bathkit Old Bronze		2 x 3 · 6 m²
IA11022	W-S Bath Inox		-
IA11023	W-S Bath Gold		-
IA11024	W-S Bath Dark		-
IA11026	W-S Bath Chrome		-
IA11025	W-S Bath White		-
IA11029	W-S Bath Old Bronze		-

W-S Bathkit Kit vasca

Dettagli tecnici

Caratteristica

Finitura	Inox / Oro / Dark / Cromo / Bronzo anticato / Bianco
Materiale del corpo	Polipropilene
Materiale del tappo e del raccoglicapelli	Ottone
Meccanismo	Click-clack
Connessione di uscita	Ø40
Uso	Per scarichi vasca
Livello massimo dell'acqua sopra il tappo	Max. 600 mm
Lunghezza dello scarico della vasca	Max. 680 mm

Disegni tecnici (mm)

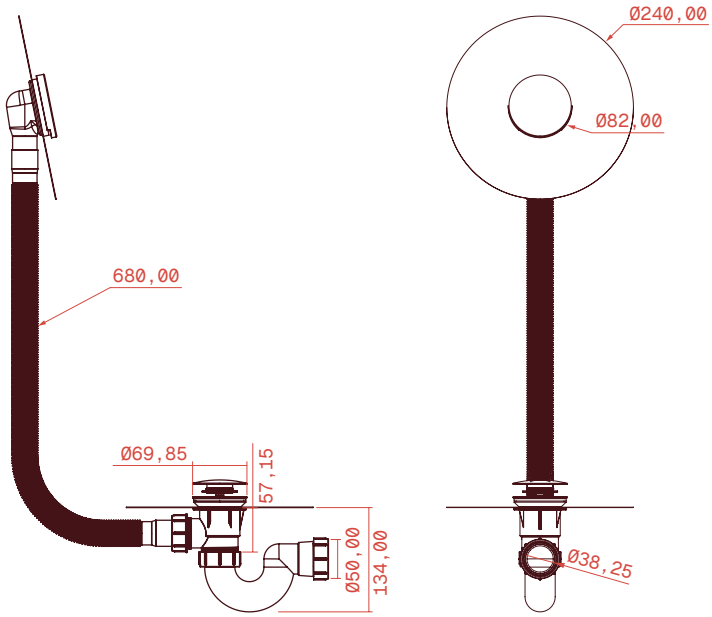

W-S Bathkit Kit vasca

Componenti

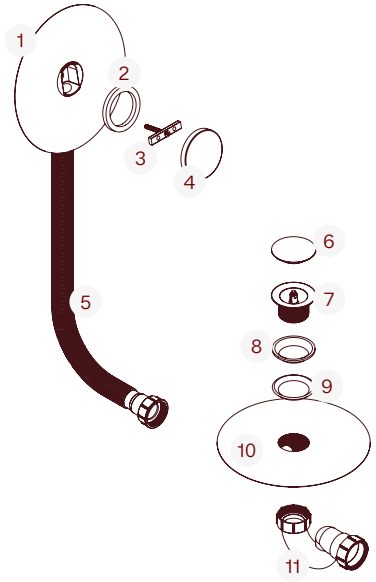

Parte	Denominazione	Materiale
1	Corpo del troppo pieno	PP
2	Guarnizione di regolazione	NBR
3	Piastrina di fissaggio	Acciaio
4	Tappo	Ottone
5	Tubo corrugato	PP
6	Tappo click-clack	Ottone

Parte	Denominazione	Materiale
7	Corpo superiore dello scarico	Ottone
8	Guarnizione conica	NBR
9	Guarnizione piana	NBR
10	Corpo inferiore dello scarico	PP
11	Sifone	PVC